Технический паспорт на плинтус

Описание на плинтус ART IN WOOD, ПРОФИЛЬ № 5

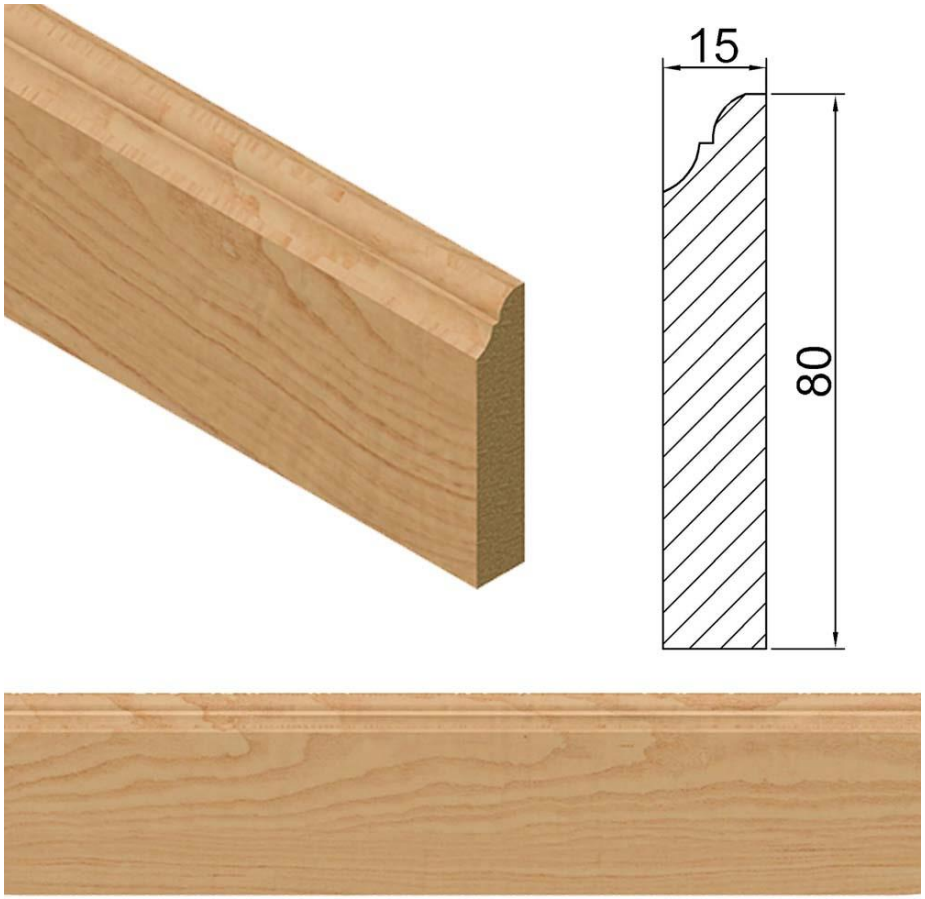

ПОРОДА ДРЕВЕСИНЫ	Дуб, мдф
ТОЛЩИНА	15 мм
ВЫСОТА	80 мм
ДЛИНА	1000 пог.м.
ПОКРЫТИЕ	без покрытия, лак, масло, лак УФ, масло УФ, тонировка из коллекции
КОНСТРУКЦИИ	массив, конструктив, мдф
ВЛАЖНОСТЬ	дерево - 8 +/- 2%, мдф – не более 12%
ПРОИЗВОДИТЕЛЬ	ART IN WOOD

Плинтус, профиль № 5, высота 80 мм, толщина 15 мм. Может быть изготовлен из массива дуба, из клееной конструкции и мдф. Также возможно изготовление «на заказ» плинтуса профиля № 5 по индивидуальным размерам Заказчика.

Гарантия

Продавец гарантирует покупателю возможность обменять или возвратить товар, не соответствующий Паспорту качества, в течение одного месяца со дня отгрузки.

Влажность поставляемого паркетного товара определяется на момент отгрузки.

Продавец не принимает рекламаций при условии, если:

1) влажность предоставленного на обмен и возврат товара не соответствует параметрам, указанным в Паспорте качества, выданным при отгрузке;

2) плинтус имеет следы воды, клея, лака и т.д.;

3) плинтус имеет механические повреждения;

4) Плинтус, выполненный «на заказ» по индивидуальным размерам Заказчика возврату или обмену не подлежит. Все вопросы касающиеся тонировки, покрытия, размера оговариваются до начала изготовления всего заказываемого объема и перед внесением предоплаты или полной оплаты.

Продавец _____ Покупатель _____

Уважаемые господа! Претензии по поводу явных дефектов товара, несоответствие тонировки, размеров и т.д., принимаются только до его укладки.

СИСТЕМА СЕРТИФИКАЦИИ ГОСТ Р

ФЕДЕРАЛЬНОЕ АГЕНТСТВО ПО ТЕХНИЧЕСКОМУ РЕГУЛИРОВАНИЮ И МЕТРОЛОГИИ

Добровольная сертификация

СЕРТИФИКАТ СООТВЕТСТВИЯ

№ РОСС RU.МГ11.Н00778

Срок действия с 26.12.2017 **по** 25.12.2020

№ 0212290

ОРГАН ПО СЕРТИФИКАЦИИ рег. № RA.RU.11МГ11. ООО «Идеал Тест». Юридический адрес: 127238, город Москва, Локомотивный проезд, дом № 21, корпус 5, помещение I, комната 32. Телефон: +7(499) 755-53-41

ПРОДУКЦИЯ Детали профильные из древесины и древесных материалов для строительства: см. приложение № 0045248
торговая марка "Арт ин Вуд".
Серийный выпуск.

код ОК
16.10.21

СООТВЕТСТВУЕТ ТРЕБОВАНИЯМ НОРМАТИВНЫХ ДОКУМЕНТОВ
ГОСТ 8242-88 Детали профильные из древесины и древесных материалов для строительства.
ГОСТ 862.3-86 Изделия паркетные. Доски паркетные. Технические условия
ГОСТ Р 50801-95 Древесное сырье, лесоматериалы, полуфабрикаты и изделия из древесины и древесных материалов. Порядок отбора проб и методы измерения удельной активности радионуклидов
ГОСТ 17280-79 Доски подоконные деревянные. Технические условия

код ТН ВЭД
4418998000

ИЗГОТОВИТЕЛЬ ООО "Арт ин Вуд", ИНН: 9705057806
Адрес: 115172, Россия, город Москва, Краснохолмская набережная, дом 1/15.
Адрес производства: 140080, Россия, МО, г. Лыткарино, промзона Тураево, строение 5.

СЕРТИФИКАТ ВЫДАН ООО "Арт ин Вуд", Адрес: 115172, Россия, город Москва, Краснохолмская набережная, дом 1/15. Телефон: +7 (495) 974-34-10,+7 (495) 911-22-87, e-mail: info@artinwood.ru. ОГРН: 1167746053485.

НА ОСНОВАНИИ Протокола испытаний № 3850/01/12-2017 от 25.12.2017 г., выдан ИЛ "ПТО" аттестат № ESTD.L.004 от 03.02.2017 года, адрес: МО, г. Видное, Каширское шоссе, владение 9, строение 2

ДОПОЛНИТЕЛЬНАЯ ИНФОРМАЦИЯ Схема сертификации: 3.

Общество с ограниченной ответственностью «Идеал Тест» Аттестат аккредитации №RA.RU.11МГ11 "Идеал Тест" Орган по сертификации г.Москва ОГРН 1137746793326

М.П.

Руководитель органа _____ подпись А.А. Черепанова инициалы, фамилия

Эксперт _____ подпись К.Н. Щетинин инициалы, фамилия

Сертификат не применяется при обязательной сертификации

АО «ОПЦИОН», Москва, 2017, «В» лицензия № 05-05-09/003 ФНС РФ, тел. (495) 726 4742, www.opcion.ru